1-1

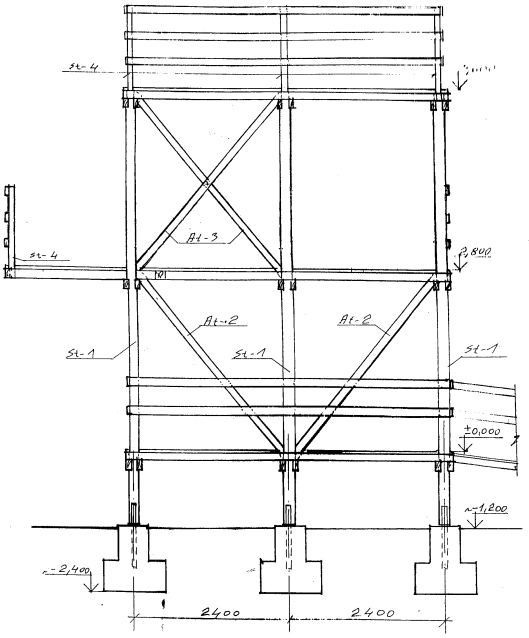

DOTO LAPU SKATĪT KOPĀ AR LAPĀM BK-3; BK-4, BET MATERIĀLU SPECIFIKĀCIJAS SKAT. LAPĀ BK-7
TERASU MARGU DETAĻAS SKAT. LAPĀ AR-3.1

2-2

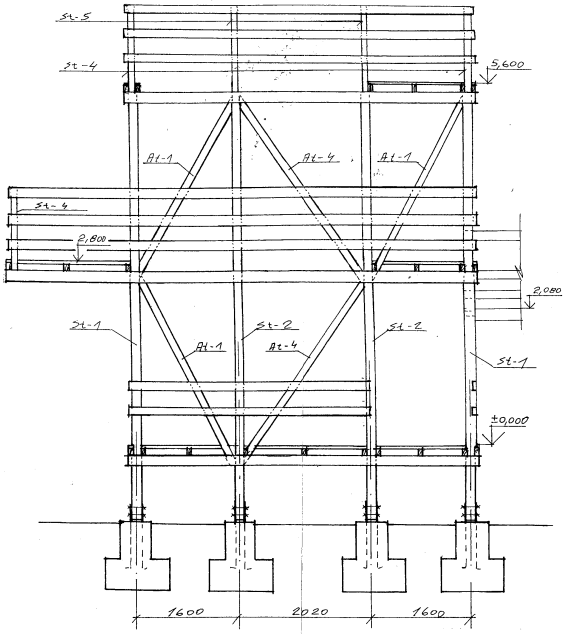

Amats	Uzvārds	Paraksts	Datums	Būvobjekta nosaukums	Dabas parka " Piejūra " labiekārtošana Rīgā Daugavgrīvā, putnu novērošanas tornis (B)		
Proj.vad.	DAUGAVIETE		02.05.	Lapas saturs	GRIEZUMI 1-1; 2-2		
Arhitekte	KOTOVIČA		02.05.				
Būvinž.	RĒDLIHS		02.2005.	Pasūt.Nr.	52-04/146 (04-26-192)		
Arhīva reģistrāc. Nr.				Stadija	Marka un Nr.	Lapu sk.	Mērogs

KOMUNĀL PROJEKTS
LICENCE III 4
Arhitektūras - dizaina birojs